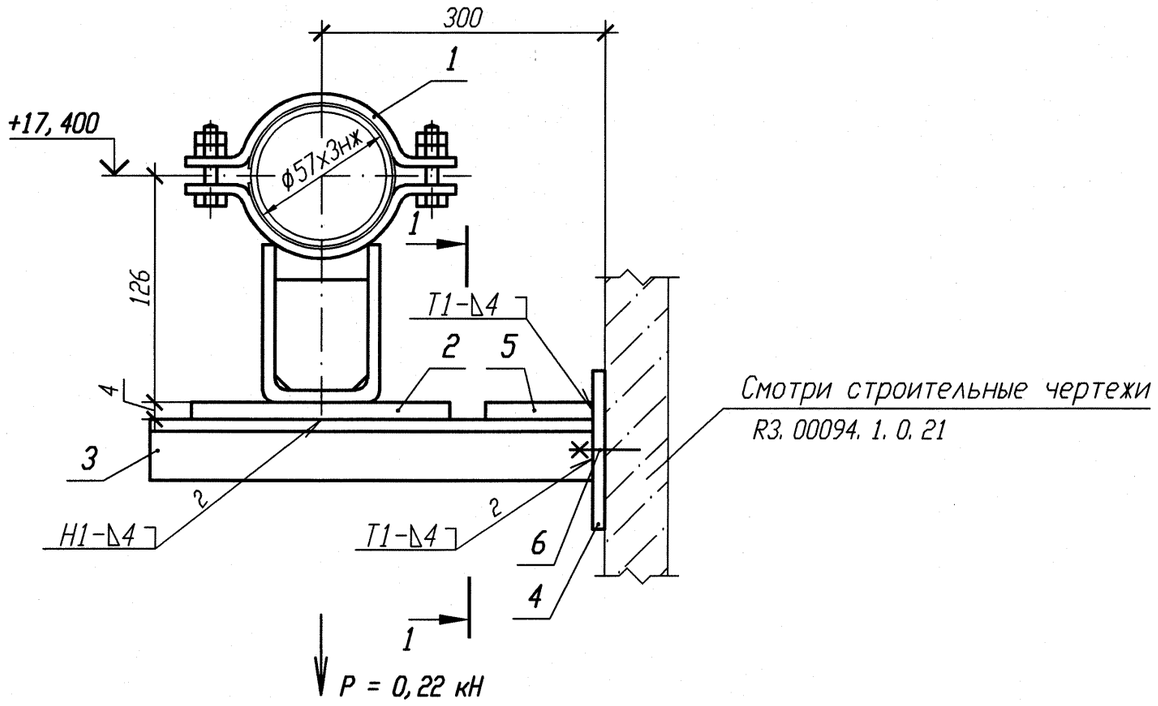

РАЗРЕЗ 1-1

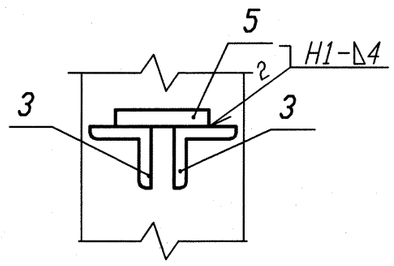

Спецификация деталей

Поз.	Обозначение	Наименование	Кол.	Материал	Масса, кг ед.	Масса, кг общ.	Приме-чание
1	18-511.000-11	Опора 57К	1	Сборный	1,76	1,76	
2	ГОСТ 19903-74	Лист Б-ПН 4х120х80	1	ст 3 сп 5 ГОСТ 14637-89	0,3	0,3	
3	ГОСТ 8509-93	Уголок Б 50х50х5 l=400	2	Вст 3 сп 5 ГОСТ 535-2005	1,51	3,02	
4	10.377.01	Лист Б-ПН 4х140х80	1	ст 3 сп 5 ГОСТ 14637-89	0,35	0,35	
5	ГОСТ 19903-74	Лист Б-ПН 4х100х100	1	ст 3 сп 5 ГОСТ 14637-89	0,31	0,31	
6	ГОСТ 28778-90	БСР 10х100 У3	2	Сборный	0,09	0,18	
	ГОСТ 9467-75	Электроды		УОНИИ 13/45			
				Итого:		5,93	

1 Привязку опоры смотри 3TS21Z09, 3TS22Z09.
2 Сварку производить по ГОСТ 5264-80.
3 Отметка трубопровода подлежит уточнению в соответствии с уклоном трубопровода.
4 Максимальная нагрузка на опору дана с учетом сейсмического воздействия.
5 Изготовить три комплекта.

АРХИВНЫЙ ЭКЗЕМПЛЯР

Изм.	Кол. уч.	Лист	N док.	Подп.	Дата
1	-	Зам.	102-12	-	-
Инженер		Сопряф			24.12
Пров. вед. инж.		Веренцова			24.12
Пров. нач. гр.		Жук			24.12
Н. контр		Краснояров			24.12

Инв. № подл. R3.00783.1.0.11
Лист 178

R3.TS21.3012.011.01.00.002

Ростовская АЭС Блок 3

Реакторное отделение Негерметичная часть Трубопроводы системы очистки технологических сдувок	Стадия	Лист	Листов
	Р		1
Опора скользящая 3TS21Y002, 3TS21Y005, 3TS22Y004	ОАО "НИАЭП" 2012		

Инв. N подл.	Подп. и дата	Взам. инв. N
R3.00783.1.0.11	24.12.11	

Формат А3